Diris Digiware

Michel MARTINEL
Country Specialist Energy Efficiency
SOCOMEC GmbH
michel.martinel@socomec.com

socomec
Innovative Power Solutions

socomec
Innovative Power Solutions

socomec
Innovative Power Solutions

Es ist zu teuer

… wie kann ich meinen Verbrauch verbessern

Geräte kommunizieren nicht…

Sind meine Werte richtig …?

socomec
Innovative Power Solutions

Die meisten Probleme bei der Installation eines Energiemanagementsystems

- ***Kosten: ROI ?***

Das macht kein Sinn, wenn dieses System unbezahlbar ist. Sie müssen in der Lage sein, Ihre Kosten zu kontrollieren, Anlage erweitern nach Bedarf.

- ***Installation: Fehlerverdrahtung, Parametrierung, etc..***

Reihenfolgen von Phasen, Zuordnung Phasenlage, Stromwandler Verhältnis, etc..

- ***Platz: Verteiler ist voll, Retrofit, neue Anlage ?***

Türmontage, Hutschienenmontage, geschlossene oder klappbare Stromwandler, Rogowski-Spule?

- ***Kommunikation: Stabilität, welches Protokoll ?***

Welches Kabel ? Welches Protokoll; RS 485 oder Ethernet?

- ***Werte: Falsch? Richtig? Korrekturmöglichkeit ?***

Kalkulierte Werte, TRMS Werte? Welcher Quadrant? Stromflußrichtung?

- ***Genauigkeit:***

0,5 - 1 - 3 Wer soll die Abweichung der Energie klären, wenn es einen Unterschied von 20 -30 % gibt ?

socomec
Innovative Power Solutions

Wir erfinden die Überwachung der elektrischen Leistung neu!

Wie kann man alle Lastabgänge auf diesem Bild messen ?

- *Mit einem **einzelnen** Spannungsmesspunkt*
- *Mit einem **einzigen** Kommunikationszugriffspunkt*
- *mit einem **einzigen** Display*

Egal welchen Nennstrom diese Schaltung hat?

socomec
Innovative Power Solutions

DIRIS Digiware: *Reduzierung der Inbetriebnahme Zeit um den Faktor **4***

Standard Montage für die Mehrkreis-überwachung

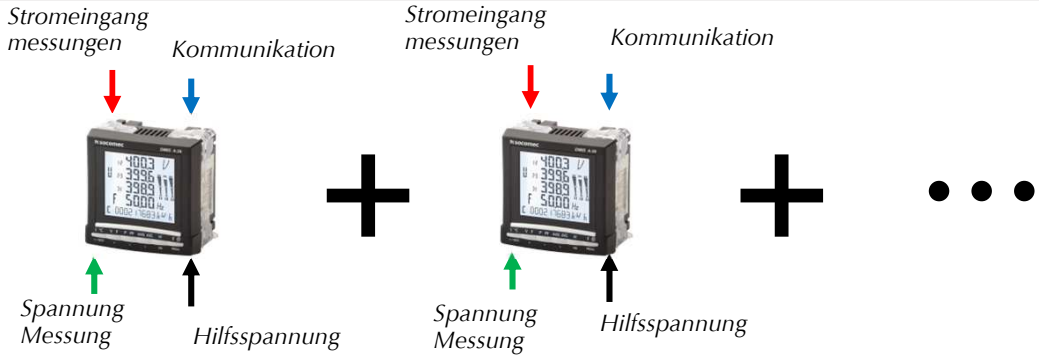

SOCOMEC DIRIS Digiware Montage für die Mehrkreis-überwachung

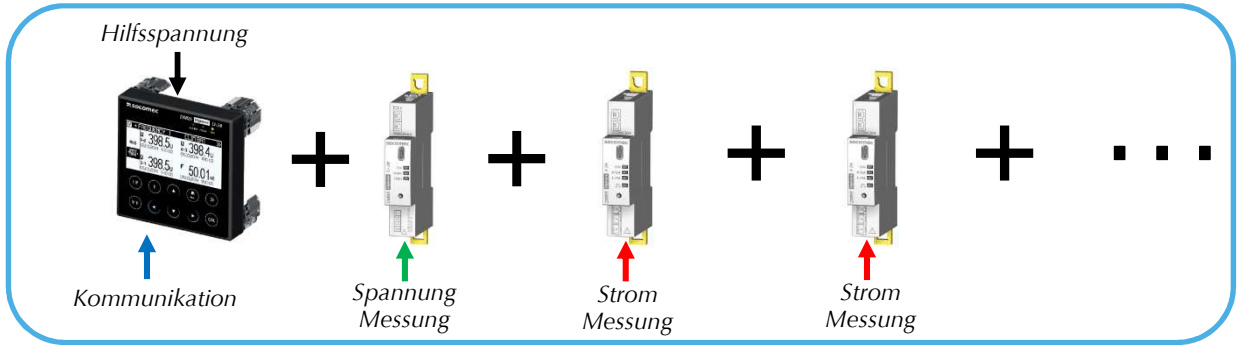

socomec
Innovative Power Solutions

DIRIS Digiware: *Reduzierung der Inbetriebnahme Zeit um den Faktor **4***

Die Vorteil Digiware

- *Zeit 4x schneller installiert*
- *Weniger Platzbedarf*
- *Kosteneffektiv*
- *Keine Fehlerverdrahtung*
- *Flexibilität*
- *Messgenauigkeit*
- *Kompatibilität*

socomec
Innovative Power Solutions

DIRIS Digiware: Ein System, das alle Anforderungen erfüllt!

- Flexibel

- Erstes Messsystem, **das 100% anpassbar und skalierbar** ist.
- Komplette Socomec-Lösung: von den Stromüberwachungsgeräten bis zu den Stromsensoren (**von 5 bis 6000 A**) einschließlich der Visualisierungssoftware

- Zugänglich für alle

- Zur Messung von **AC** und **DC** Lasten
- Verwenden Sie ein Messsystem vom **NSHV** bis zur **Unterverteile**r für AC und DC Lasten
- Implementierung in einem **Viertel der Zeit** für die Mehrpunktmessung

- Leistungsstark und innovativ

- **RJ45**-Verbindung von Modulen
- Schnelle **RJ12**-Verbindung zu Stromsensoren
- Die beste **Kompaktheit / Leistung** des Marktes

socomec
Innovative Power Solutions

High-End- und kompakte Stromsensoren

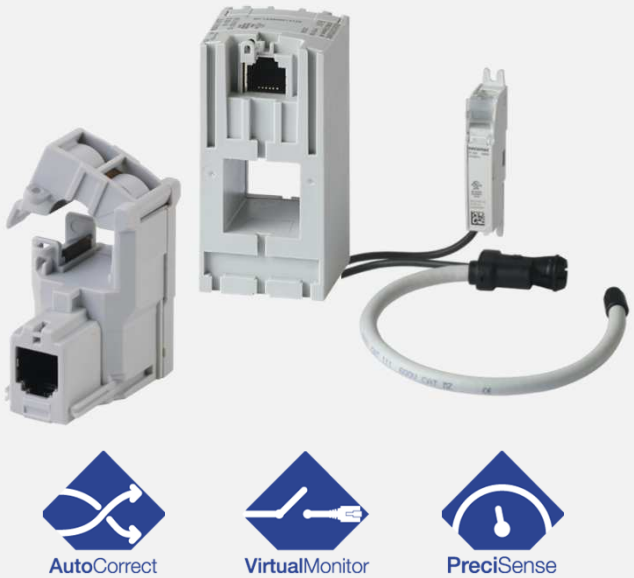

- ***3 Sensortypen*** *für alle Anforderungen: TE-Vollkern, TR / iTR-Klappbaren, TF-flexibel*
- *Globale Genauigkeitsklasse 0,5 (Modul + Sensoren)* ***15 Artikelnummern*** *für einen Messbereich* ***von 5 bis 6000 A***
- *Schnelle RJ12-Verbindung, unterlastabklemmen* ***ohne Kurzschlussklemme****,* ***automatische Nennstromdetektion****,* ***Stromfließrichtung*** *korrigierbar.*
- *Kompakt: Inline oder versetzt, an die Schutzeinrichtungen angepasst*

Stromwandler Adapter 1 oder 5 A

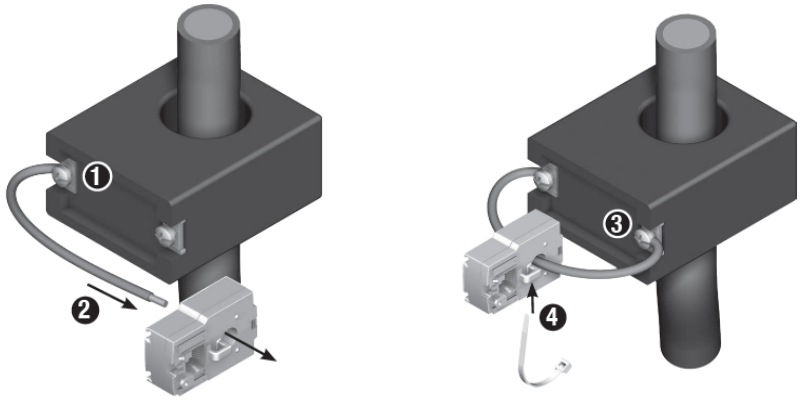

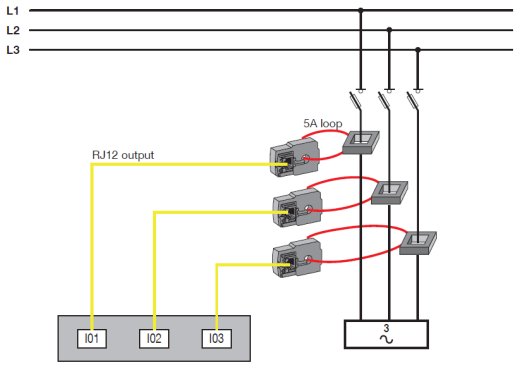

- ***Für bestehende Installationen mit 5 A- oder 1 A-Stromwandlern kann ein zusätzlicher Adapter hinzugefügt werden, um die Messungen an DIRIS Digiware I-Module zu übertragen***

Spannungserkennung, eine neue und exklusive Funktion

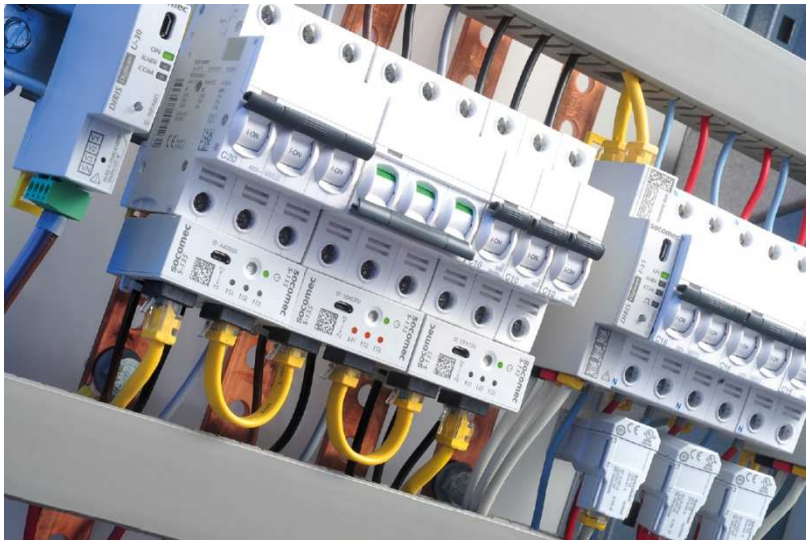

- ***Auf einen Blick, überprüfen das Präsenz von Spannung an jedem Eingänge des Geräts***
- ***Die LEDs werden rot, wenn an einem der zugehörigen Leiter ein Spannungsverlust auftritt***

VirtualMonitor **AutoCorrect**

socomec
Innovative Power Solutions

PreciSense

VirtualMonitor

AutoCorrect

Entdecken Sie die Zukunft der Messung

socomec
Innovative Power Solutions

PreciSense

VirtualMonitor

AutoCorrect

Entdecken Sie die Zukunft der Messung

socomec
Innovative Power Solutions

PreciSense

VirtualMonitor

AutoCorrect

Entdecken Sie die Zukunft der Messung

socomec
Innovative Power Solutions

DIRIS Digiware DC

Bereit für neue Herausforderungen

socomec
Innovative Power Solutions

DIRIS Digiware: ein Konzept für die Überwachung von Wechselstrom und Gleichstrom

DC Messung

AC Messung

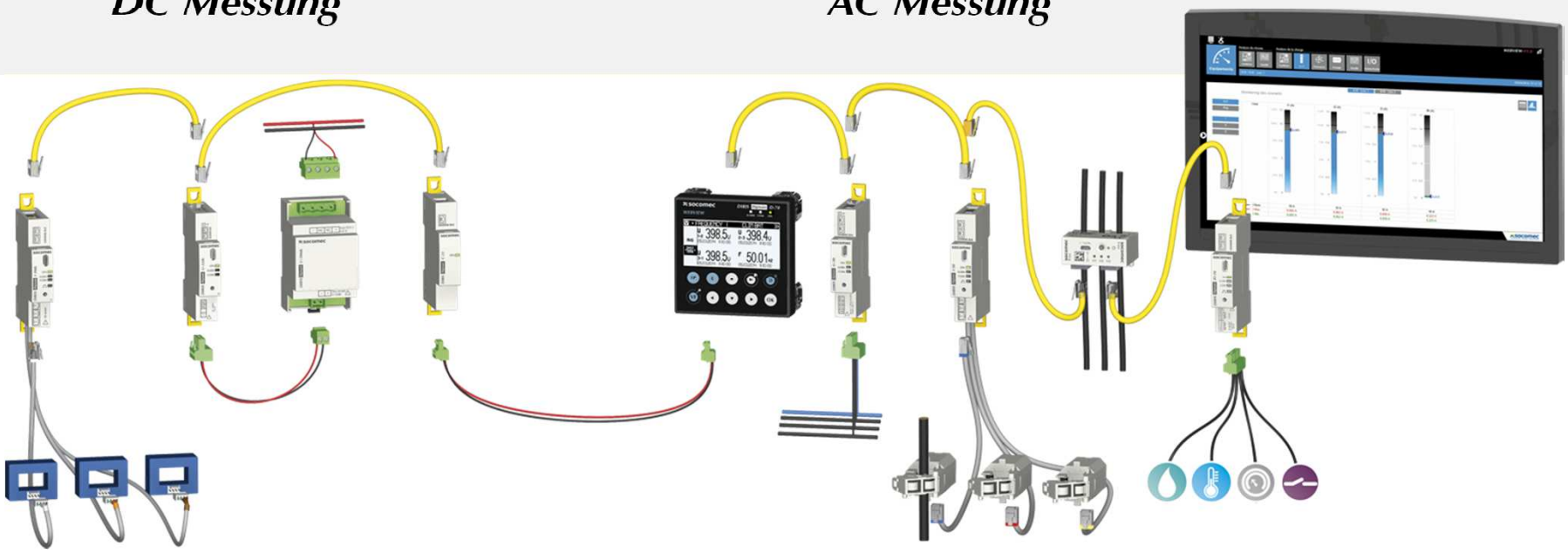

socomec
Innovative Power Solutions

DIRIS Digiware

Das vollständigste Technische Ökosystem auf dem Markt

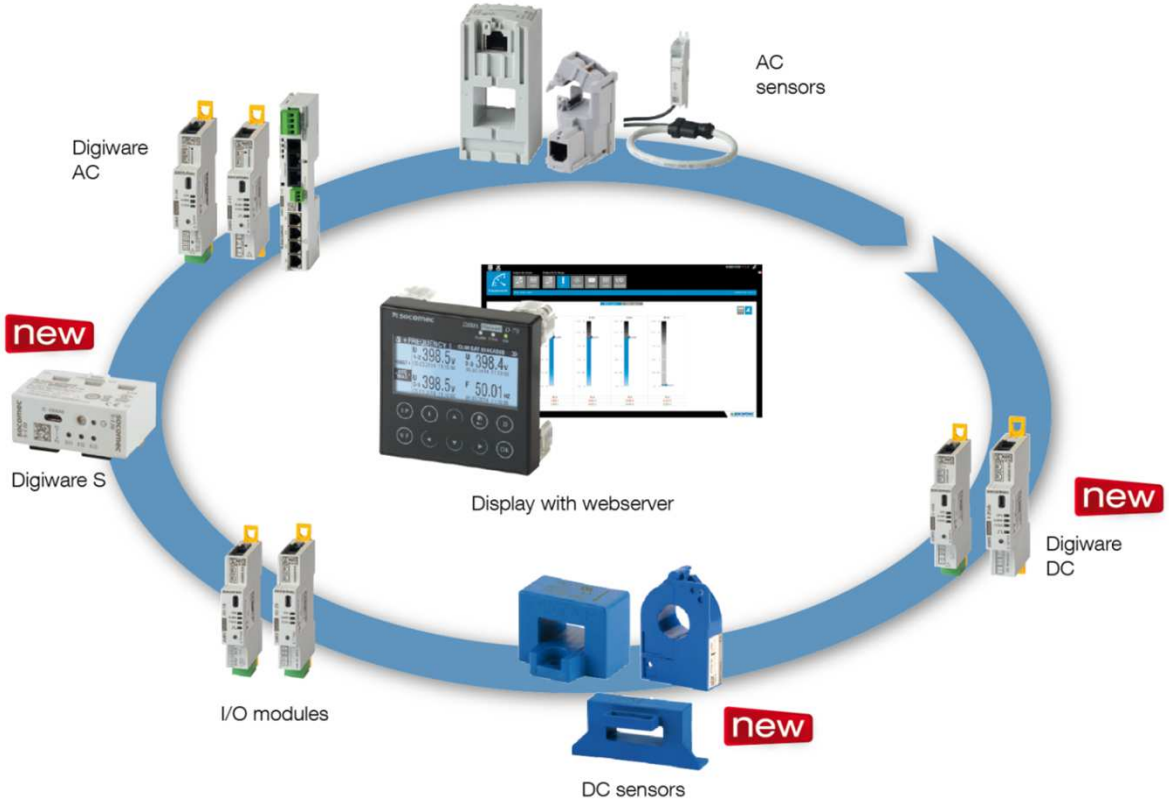

socomec
Innovative Power Solutions

Ein einfaches und leistungsfähiges Konfigurationswerkzeug

Material Liste mit Ausschreibungstexte

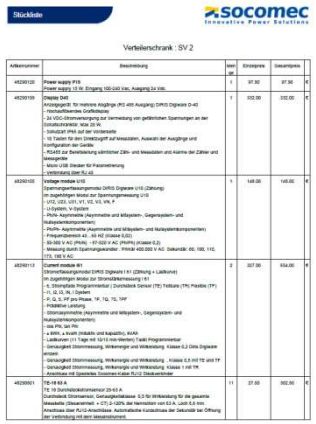

Bestellung Liste

Funktion Schema

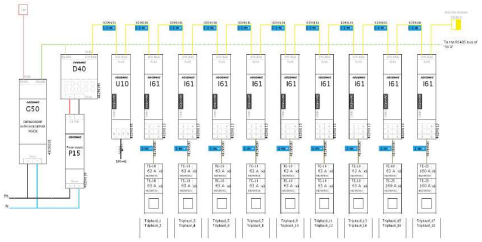

socomec
Innovative Power Solutions

thank you **SO** much!

socomec
Innovative Power Solutions